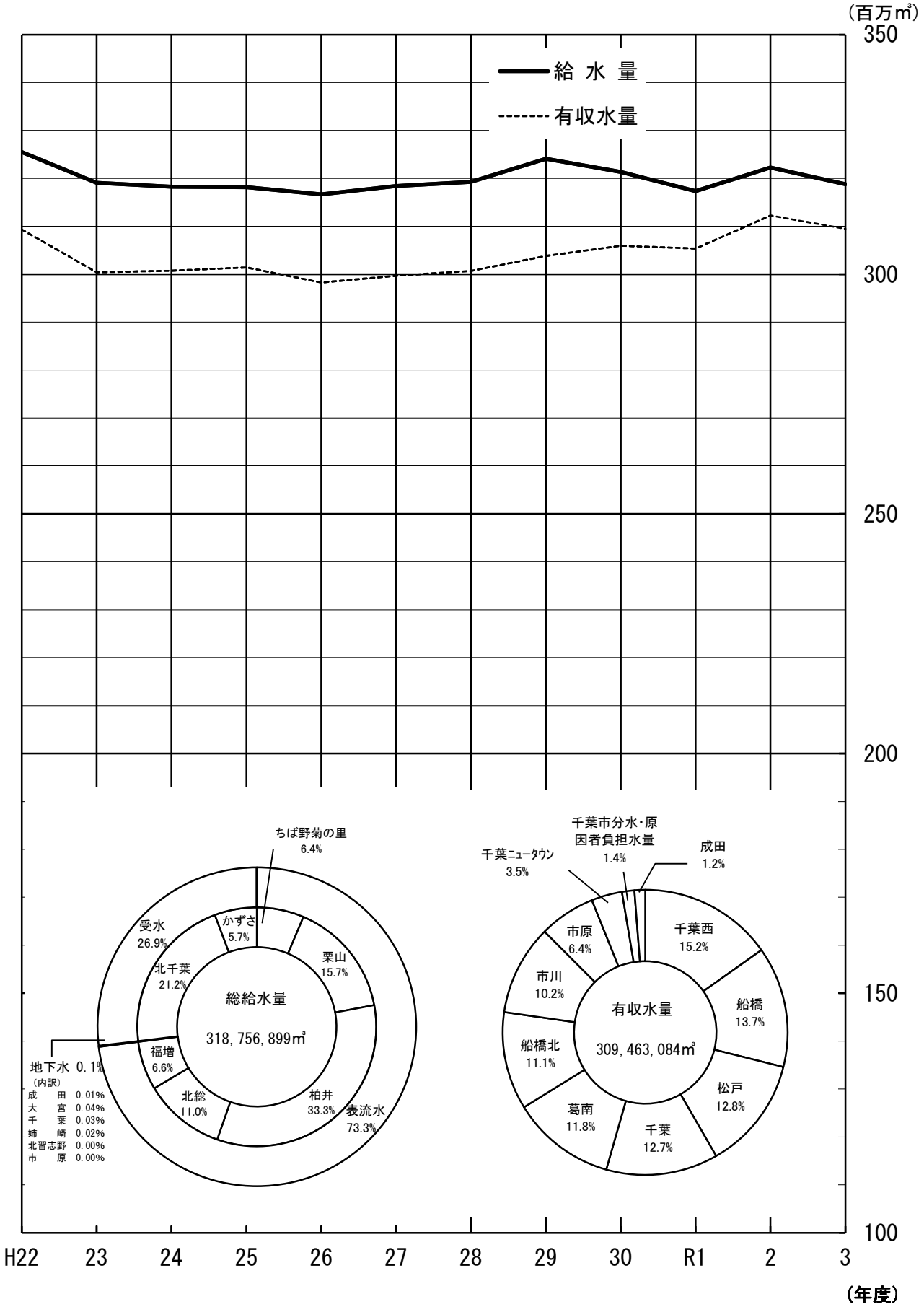(8) 浄･給水場別給水量及び水道事務所・支所別有収水量状況と給水曲線